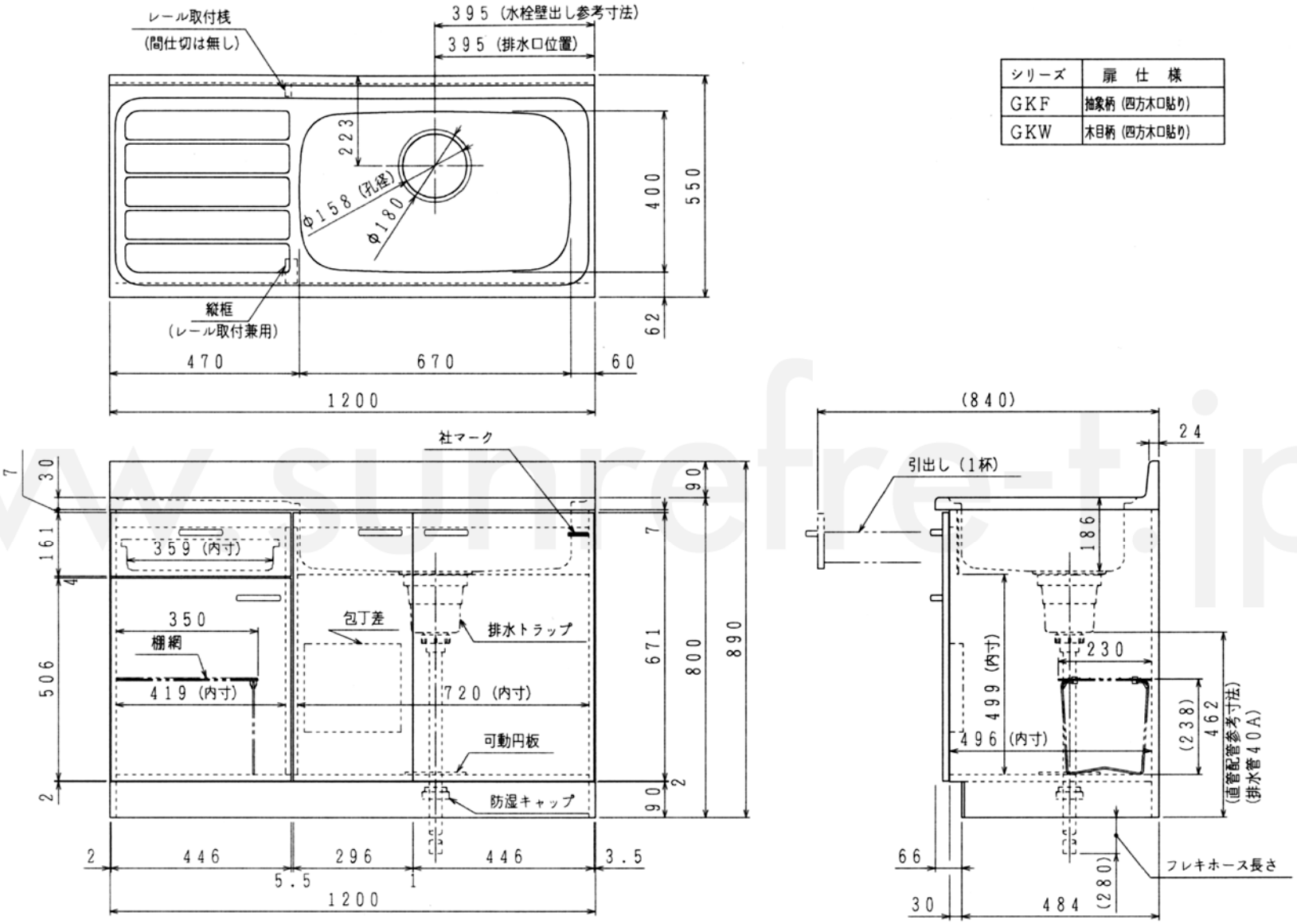

シリーズ	扉 仕 様
GKF	抽象柄 (四方木口貼り)
GKW	木目柄 (四方木口貼り)

注) 1. 左右勝手違い有り、本図は右勝手を示します。左勝手は間口方向に対して対称となります。

シリーズ:GKF、GKW	
名称	GKF (W) -S-120NR (L)
日付 '00年 1月18日	尺度 1/10(/) /
サンウェーブ工業株式会社	番図 BCN40049A

原図 A3 420×297

※当図面は当社とサンウェーブ工業株式会社との契約により許可を得て掲載しております。 画像の転載や複製は一切禁止させて頂きます。 www.sunrefre-t.jp